减速机尺寸

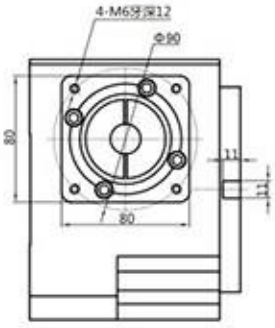

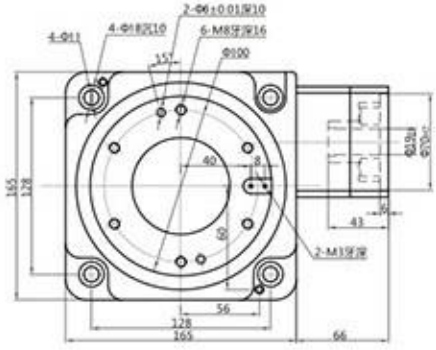

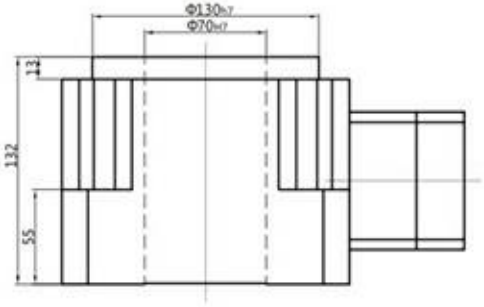

技术参数

型号	减速比	额定输出扭距	最大容许径向力	最大容许轴向力	平台端面跳动	平台径向跳动	回转精度	设计承重
RPD120	30:1	115Nm	9000N	9000N	≤0.01mm	≤0.01mm	≤1Arcmin	250Kg
RPD165	30:1	220Nm	18000N	18000N	≤0.01mm	≤0.01mm	≤1Arcmin	600Kg
RPD240	30:1	450Nm	29000N	29000N	≤0.01mm	≤0.01mm	≤1Arcmin	1100Kg

型号	噪声	额定输出转速	最大输出转速	防护等级	适配电机	使用寿命	抗扭刚性	机身重量
RPD120	58dB	100RPM	200RPM	Ip65	400W	20000h	48.0Nm/arcmin	
RPD165	60dB	100RPM	200RPM	IP65	750W	20000h	76.0Nm/arcmin	
RPD240	63dB	100RPM	150RPM	Ip65	1500W	20000h	135.0Nm/arcmin	

说明 回程间隙是在受力10%的额定输出力矩TN 下测得；
噪声值是在额定输出转速下无负载情况下，离被测机体1米距离测得。

减速机尺寸

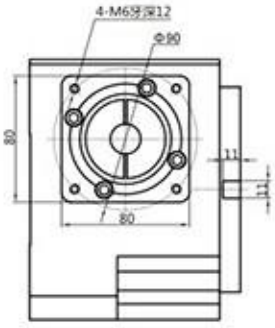

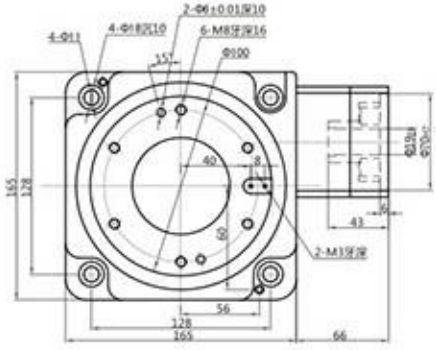

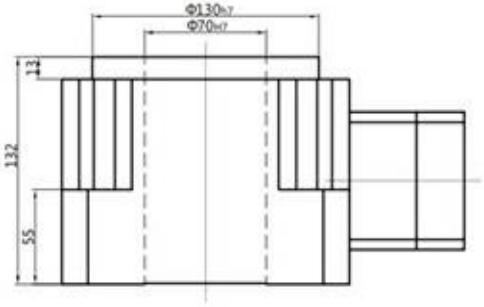

技术参数

型号	减速比	额定输出扭距	最大容许径向力	最大容许轴向力	平台端面跳动	平台径向跳动	回转精度	设计承重
RPD120	30:1	115Nm	9000N	9000N	≤0.01mm	≤0.01mm	≤1Arcmin	250Kg
RPD165	30:1	220Nm	18000N	18000N	≤0.01mm	≤0.01mm	≤1Arcmin	600Kg
RPD240	30:1	450Nm	29000N	29000N	≤0.01mm	≤0.01mm	≤1Arcmin	1100Kg

型号	噪声	额定输出转速	最大输出转速	防护等级	适配电机	使用寿命	抗扭刚性	机身重量
RPD120	58dB	100RPM	200RPM	Ip65	400W	20000h	48.0Nm/arcmin	
RPD165	60dB	100RPM	200RPM	IP65	750W	20000h	76.0Nm/arcmin	
RPD240	63dB	100RPM	150RPM	Ip65	1500W	20000h	135.0Nm/arcmin	

说明 回程间隙是在受力10%的额定输出力矩TN 下测得；
噪声值是在额定输出转速下无负载情况下，离被测机体1米距离测得。